TECEloop 9.242.650 – 9.242.699

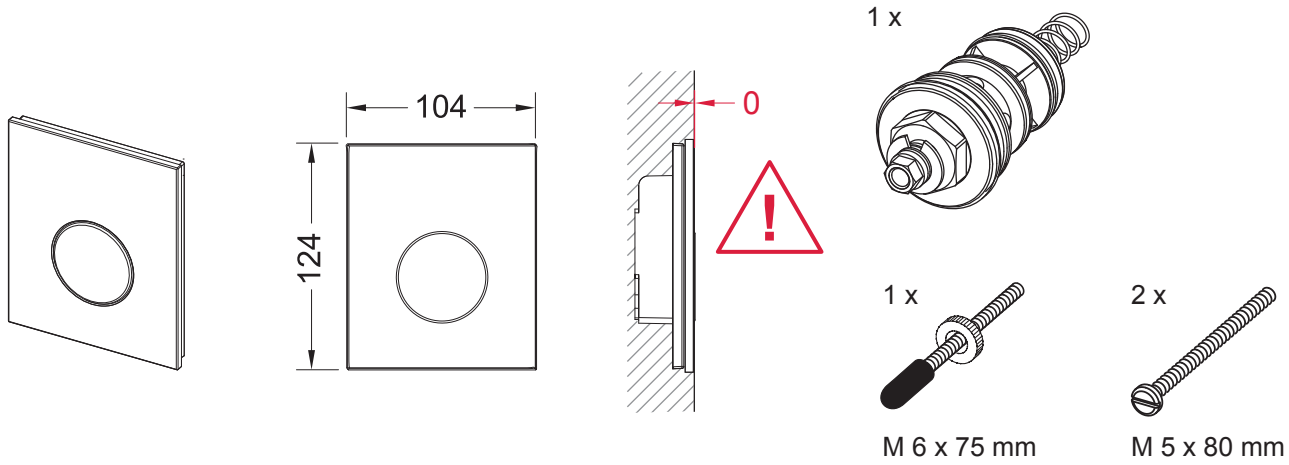

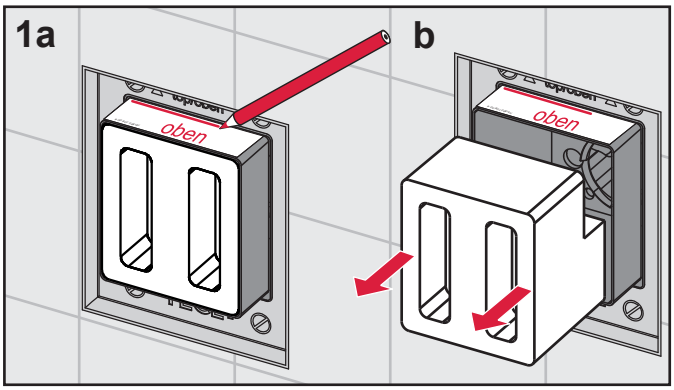

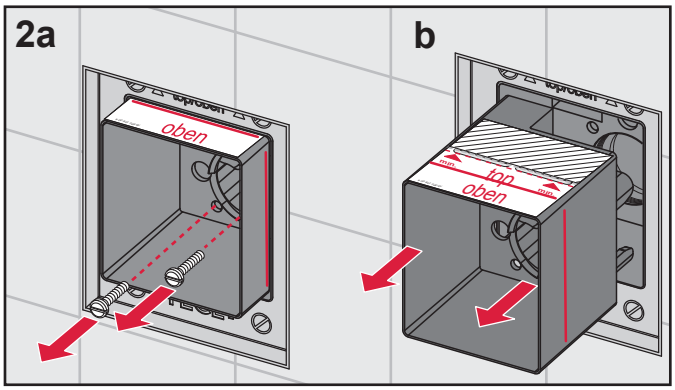

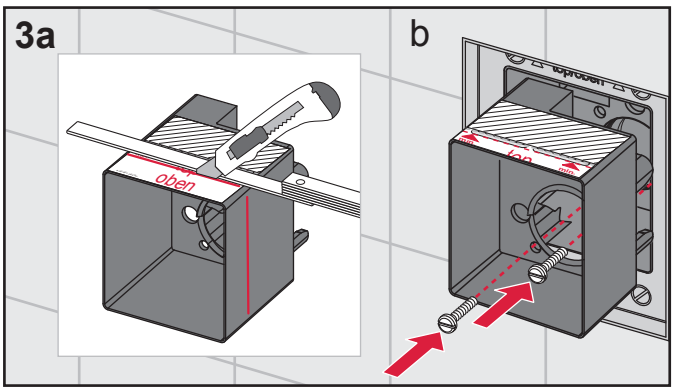

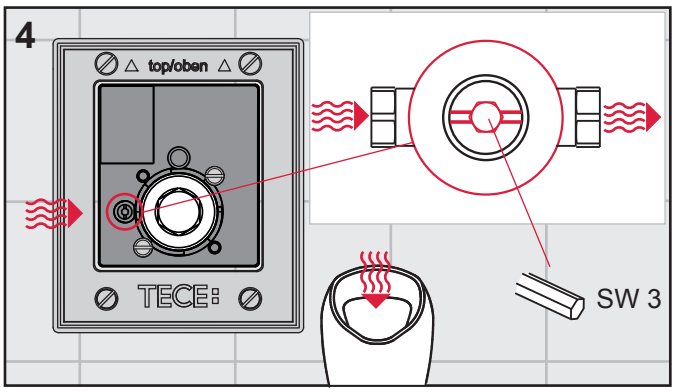

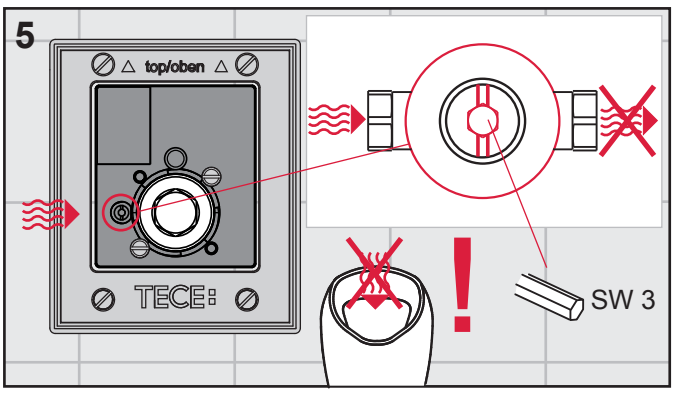

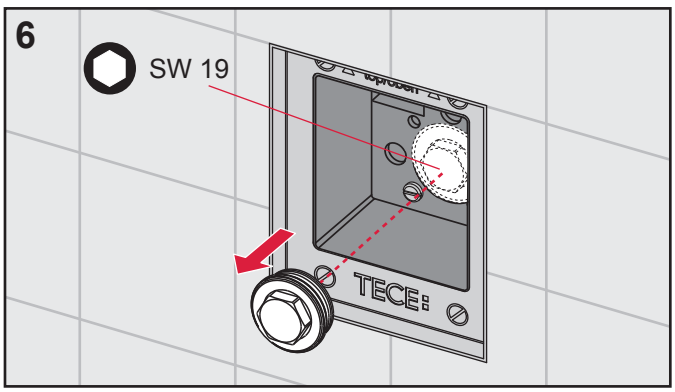

TECE

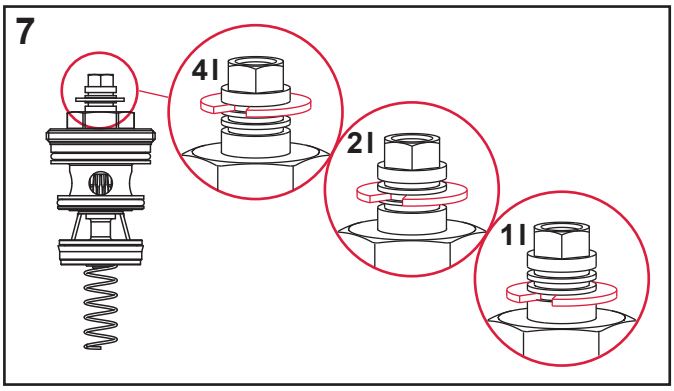

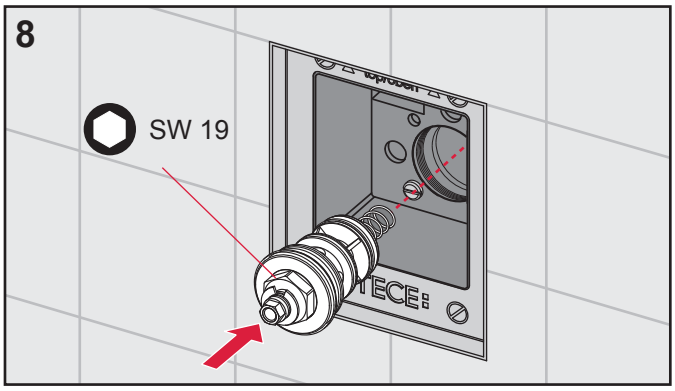

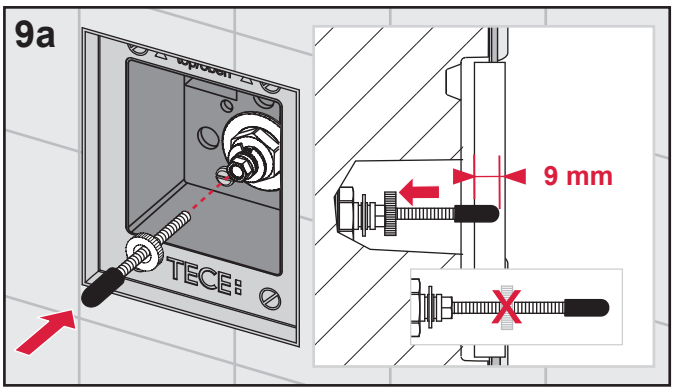

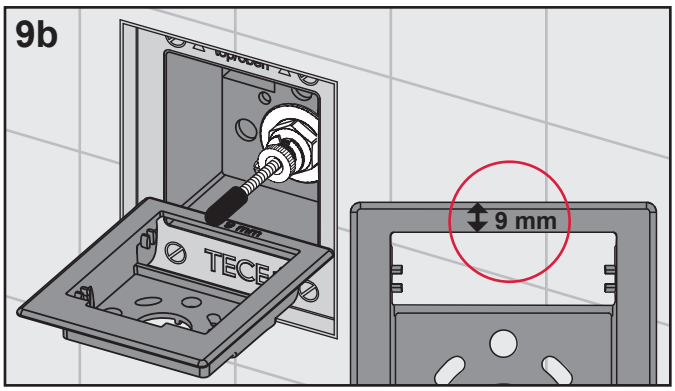

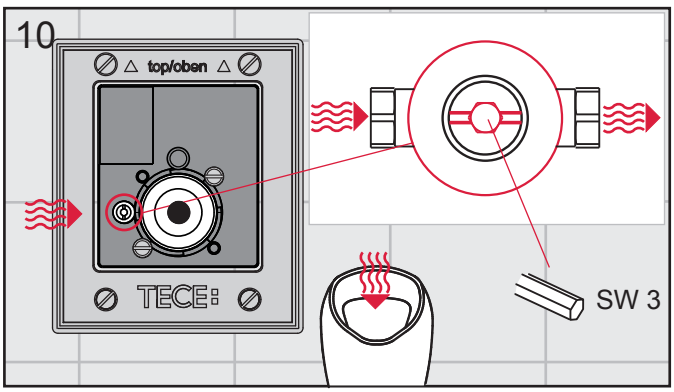

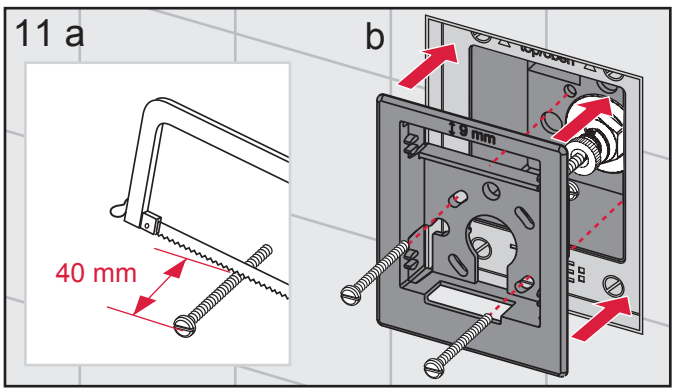

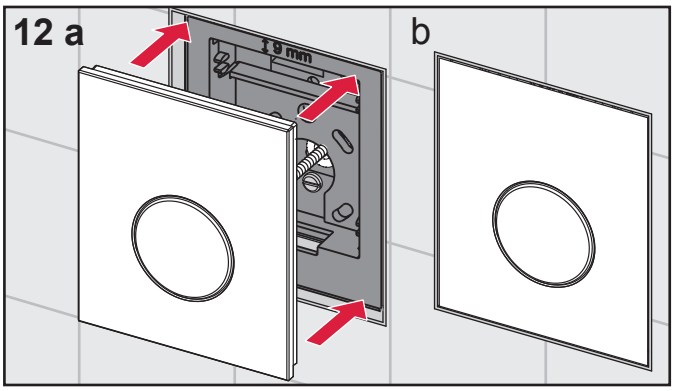

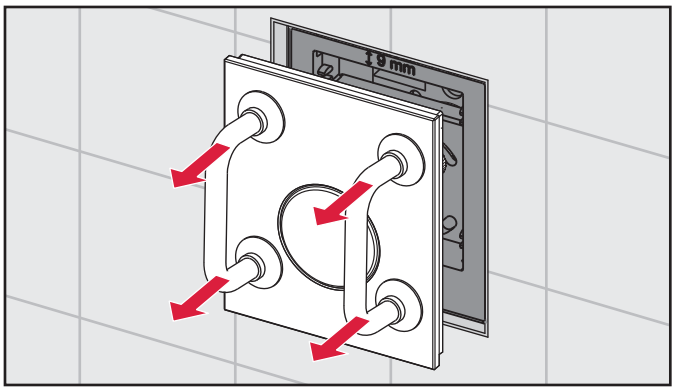

SP430 028 00 a

TECE